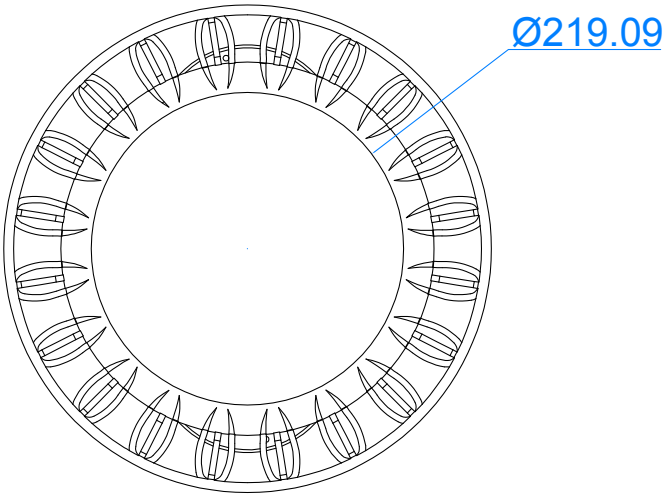
Ø219.09

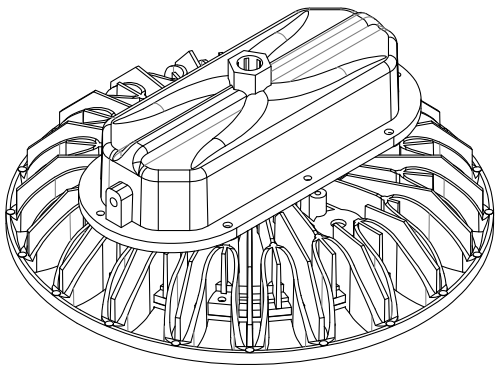

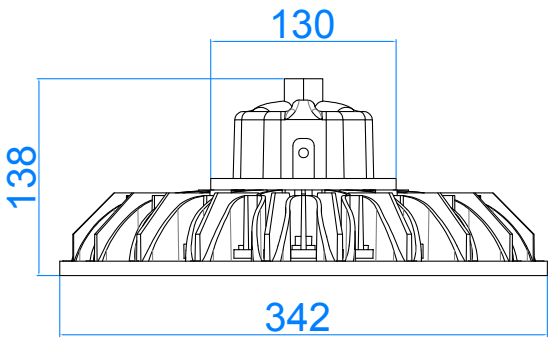
130
138
342

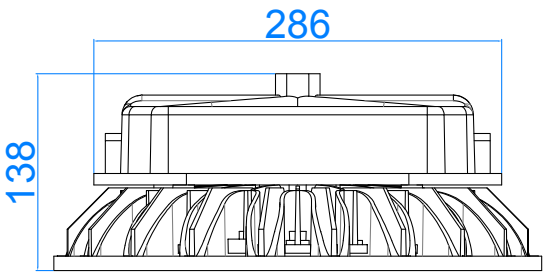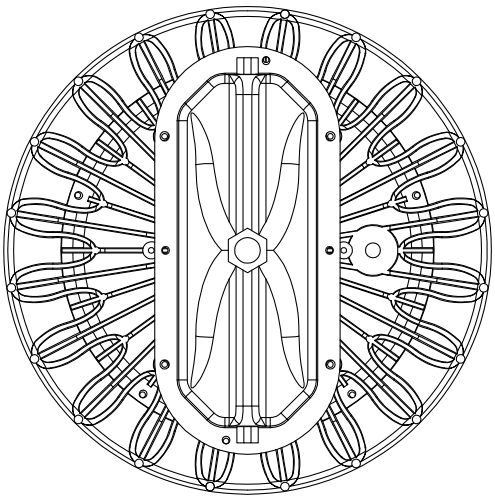
286
138